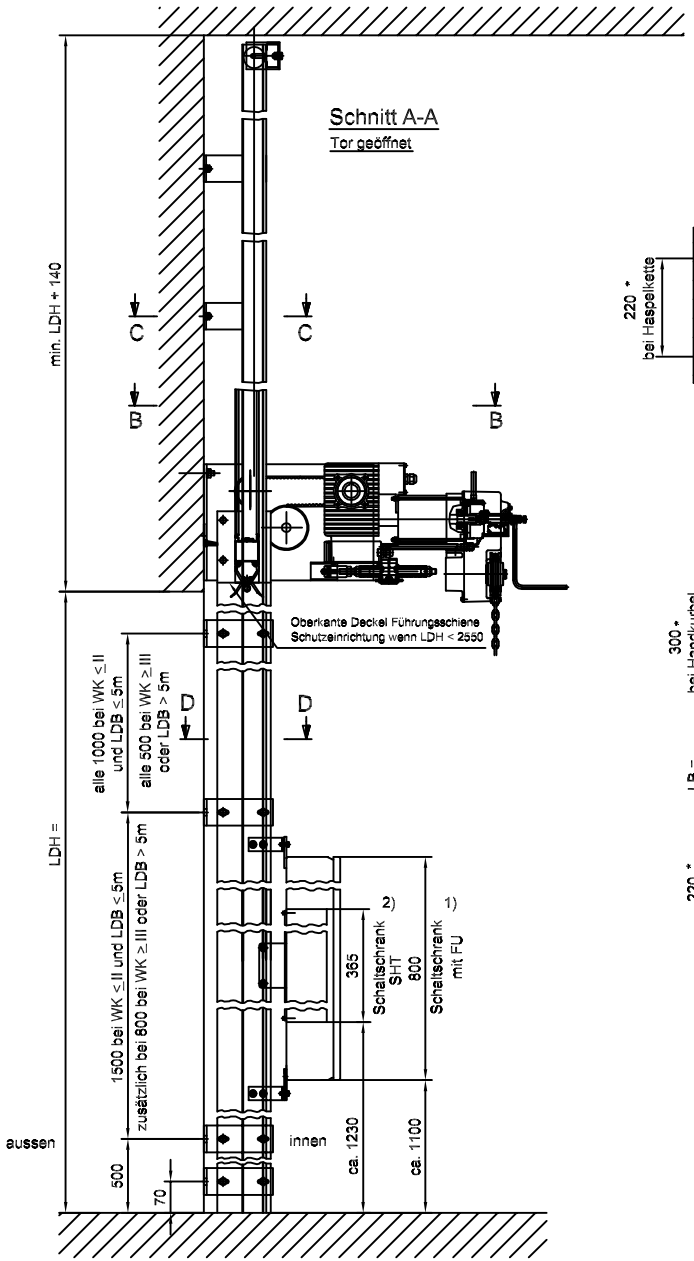


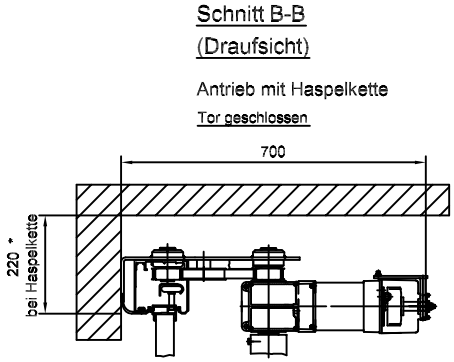


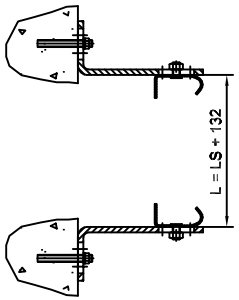


Schnitt C-C
vergrössert
(ohne Antrieb und Konsole gezeichnet)

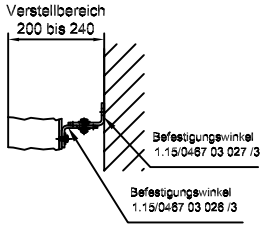


Schnitt E-E

Schnitt D-D
Montage - und Befestigungsarten
Ansicht gedreht

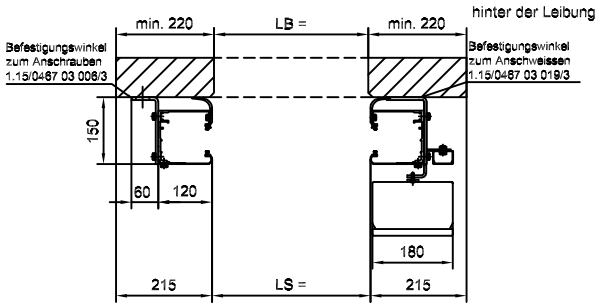


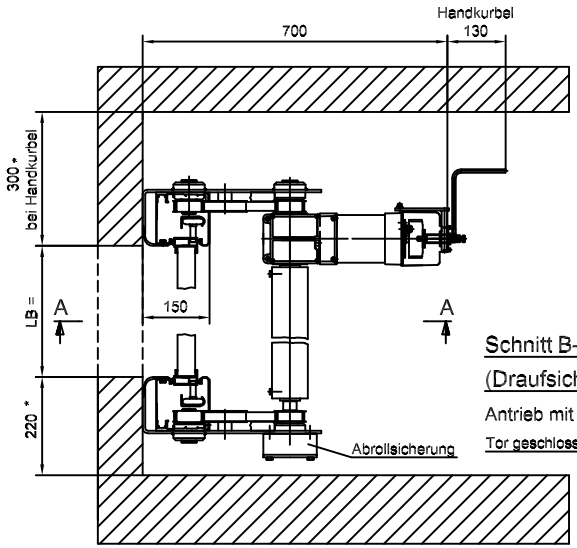


Schnitt B-B
(Draufsicht)
Antrieb mit Handkurbel
Tor geschlossen

| Mass | Tor mit Türe | Tor ohne Türe |
|---|---|---|
| LS min / max | 2500 / 5000 | 1000 / 5000 |
| LDH min / max | 2800 / 5000 | 2000 / 5000 |

1) wenn LDH < 2550 seitlich befestigen
2) wenn LDH < 2250 seitlich befestigen

* Platzbedarf inkl. Wartungsfreiraum

LDH = Lichte Durchfahrtshöhe
LS = Lichte Schienenbreite
LB = Lichte Breite

Achtung bei Tor mit Türe: LS nicht grösser als LB (wegen Lichtschranke)!

| | |
|---|---|
| **Tortyp:**<br>**HTU 40 (HUBUMLENKTOR)** | Planbezeichnung:<br>VERTIKALLÄUFER |
| **Auftragsnummer:**<br>Torbezeichnung:<br>Torstandort: | **Tornummer:**<br>Plan Nr: 1.05 / 0470 / 2 / Version: Jan. 07<br>Gezeichnet: |
| STAWIN<br>Industrie- und Sicherheitstore | Stawin AG<br>Dättlikonerstrasse 5<br>8422 Pfungen ZH |

Technische Änderungen vorbehalten!